NAC 3 FCA

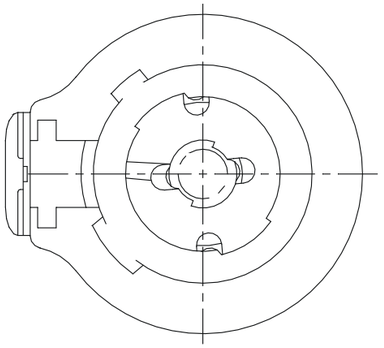

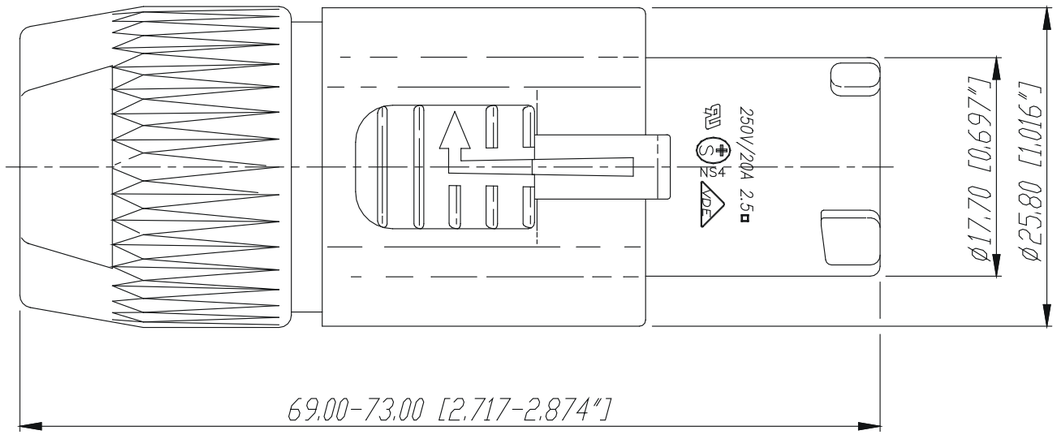

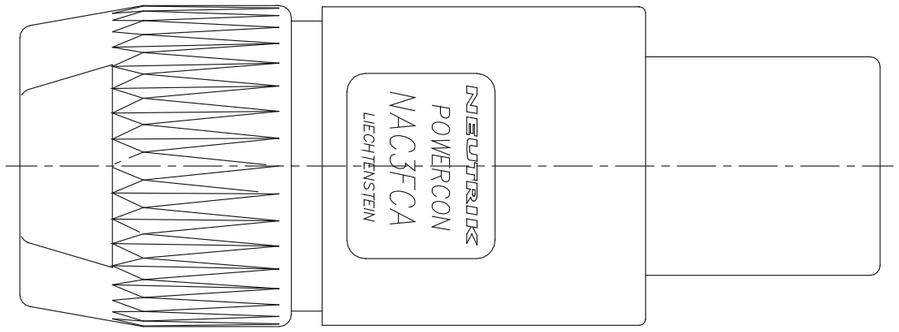

					Werkstoff:	Massstab:		Datum	Name
				*)Lieferant darf ohne Ruecksprache nicht geaendert werden		2:1	Gezeichnet	01.09.98	Slinjak
				Zeichnung urheberrechtlich geschuetzt (DIN 34) (C)			Geprueft		
							Gesehen		
				Benennung: Powercon NAC3FCA			Ersetzt durch:		Blatt
							Ersatz fuer:		von Blatt
Ind.	Aenderung	Datum	Name	NEUTRIK AG FL-9494 SCHAAN			Zeichn. Nr. 3102 St 20 01		