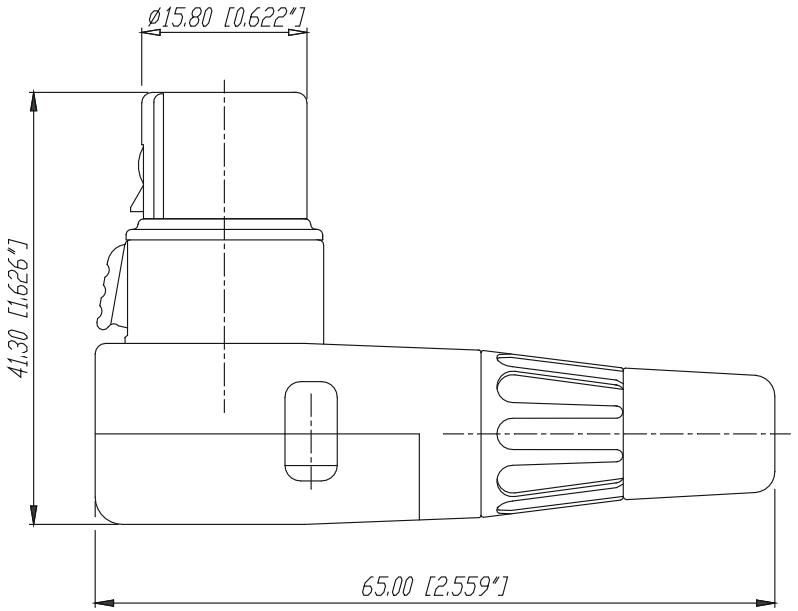

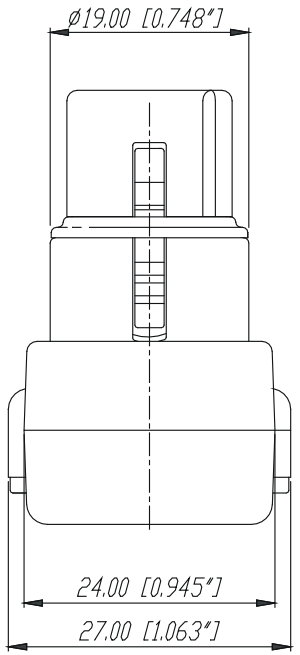

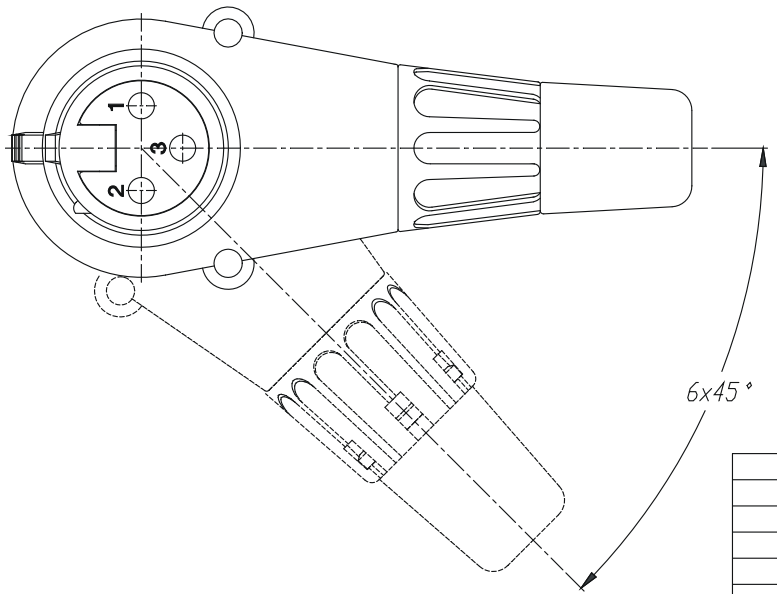

Ind.	Aenderung	Datum	Name

*)Lieferant darf ohne Rueckspracche nicht geaendert werden

Zeichnung urheberrechtlich geschuetzt (DIN 34) (C)

Werkstoff:

Massstab: 2:1

	Datum	Name
Gezeichnet	02.06.98	Alinjak
Geprueft		
Gesehen		

Benennung: RC Serie NC3FRC

Ersetzt durch:

Blatt

Ersatz fuer:

von Blatt

NEUTRIK AG FL-9494 SCHAAN

Zeichn. Nr. 3102 St 09 14